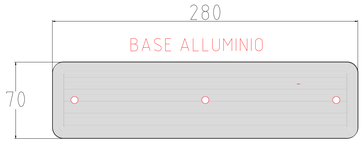

Codice Prodotto: R900As32

STRUTTURA A PONTE DA SOFFITTO A 32 POSTI PER GRATTA E VINCI

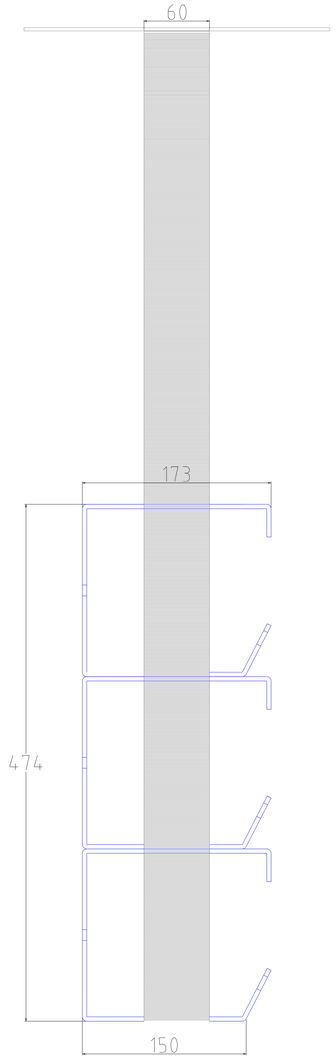

Vista laterale